CAIRO

Podríamos definir el modelo Cairo como una colección de sofás de espera muy ligeros y multidisciplinares.
Se crea para su uso en oficinas, zonas de espera y vestíbulos.
Su diseño y los elegantes materiales satisfacen las exigencias de los espacios de uso público.
El grueso acolchado del respaldo garantiza confort y un sinfín de posibilidades.
Sus formas acogen con comodidad cualquier perfl de usuario, puesto que se adapta perfectamente al cuerpo. Es ideal para ofrecer a clientes, visitas, socios, etc.
Un asiento cómodo y de calidad.

1. Tapizado en ecopiel de color negro.
2. Relleno de espuma de alta densidad.
3. Estructura de listones de madera sobre las que se adaptan las patas.
4. Patas de acero unidas por estructura perimetral, cuentan con protectores de plástico en la parte inferior.
5. Tanto los cojines como la estructura principal son de grueso ancho y bordes redondeados para mayor adaptabilidad.

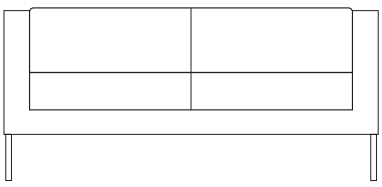

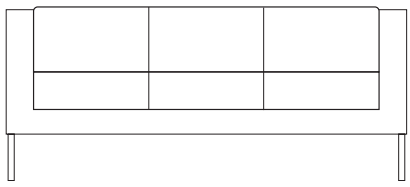

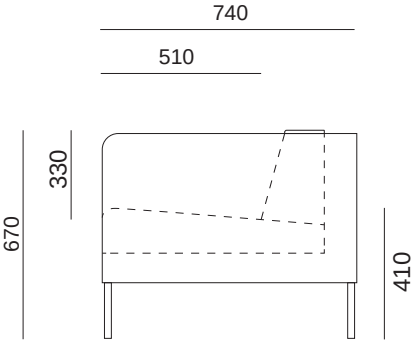

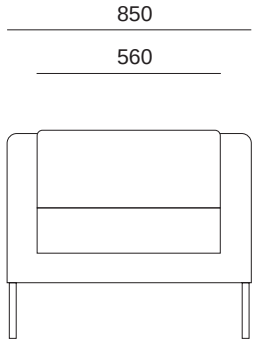

VIDEO DE USO